Marshall

KILBURN II - PORTABLE STEREO LOUDSPEAKER

使用者手冊

LEGAL & TRADEMARK NOTICE

- Design of device and packaging are intellectual properties of Zound Industries International AB and Marshall Amplification Plc. © All Rights Reserved. Zound Industries International AB is hereinafter referred to as “Zound Industries” or “manufacturer”.
- MARSHALL, Marshall Amps, their respective logos, “Marshall” and “Marshall” trade dress are trademarks and intellectual property of Marshall Amplification Plc and may not be used without permission. Permission granted to Zound Industries.
- Qualcomm aptX is a product of Qualcomm Technologies International, Ltd. Qualcomm is a trademark of Qualcomm Incorporated, registered in the United States and other countries, used with permission. aptX is a trademark of Qualcomm Technologies International, Ltd., registered in the United States and other countries, used with permission.
- The Bluetooth® wordmark and logos are registered trademarks owned by the Bluetooth SIG, Inc. and any use of such marks by Zound Industries is under license.
- All other trademarks are the property of their respective owners and may not be used without permission.
- For more legal information related to this product and to its use in your specific region, and for more detailed information about Zound Industries and partner & license information, please visit the website: www.marshallheadphones.com. The user is recommended to visit the website regularly for up-to-date information.

Zound Industries International AB, Centralplan 15, 111 20 Stockholm, Sweden

DISCLAIMER

For use with mobile devices using 3.5 mm plug unprotected two-way standard.

Stated play time is calculated using random selection of music, played at medium volume.

The information contained herein is correct at the time of publication, with reservation for editorial errors. Compatibility with future versions of this product is not guaranteed.

索引

英文

章節

頁次

002. LEGAL & TRADEMARK NOTICE
002. DISCLAIMER
004. 包裝箱內容
005. 一般說明
007. 為內建電池充電
008. 開啟/關閉 KILBURN II
009. 多樣化的連線方式
010. 透過藍牙連線(配對)
011. 透過 AUX 輸入端連線
012. 電池電量指示燈
013. 調整音量／低音／高音
014. 待機模式
015. 技術資訊
016. 疑難排解

包裝箱內容

001. Marshall Kilburn II 可攜式立體聲喇叭
002. 快速入門指南
003. 重要安全須知
004. 電源線

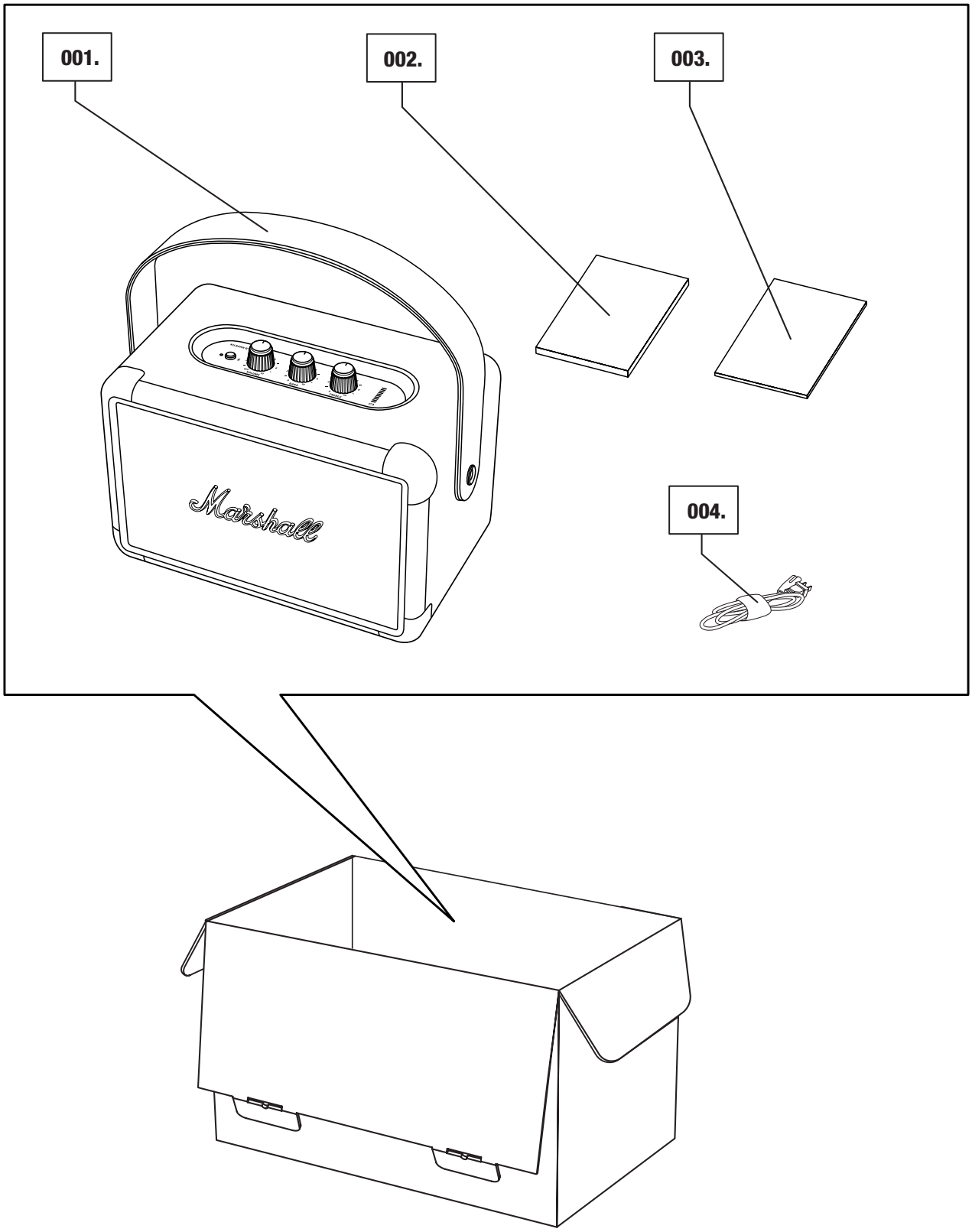

一般說明

001. 藍牙按鈕
002. 電源/音量旋鈕
003. 低音旋鈕
004. 高音旋鈕
005. 電池電量指示燈

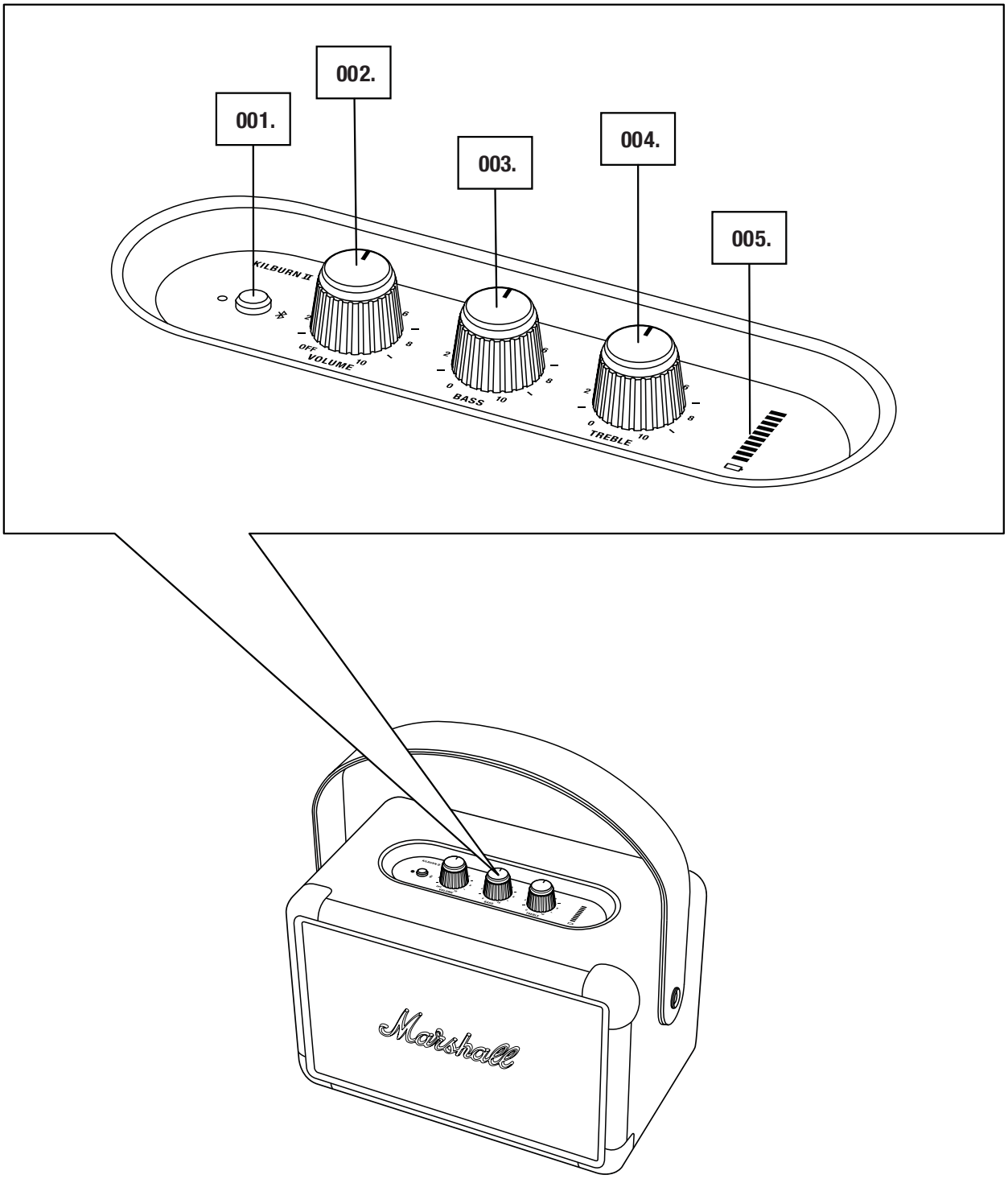

一般說明 (續)

006. 可拆背帶
007. 後喇叭單體
008. 低音口
009. 背板
010. 3.5 mm 插頭 Aux 輸入端
011. 電源插孔
012. 電源線

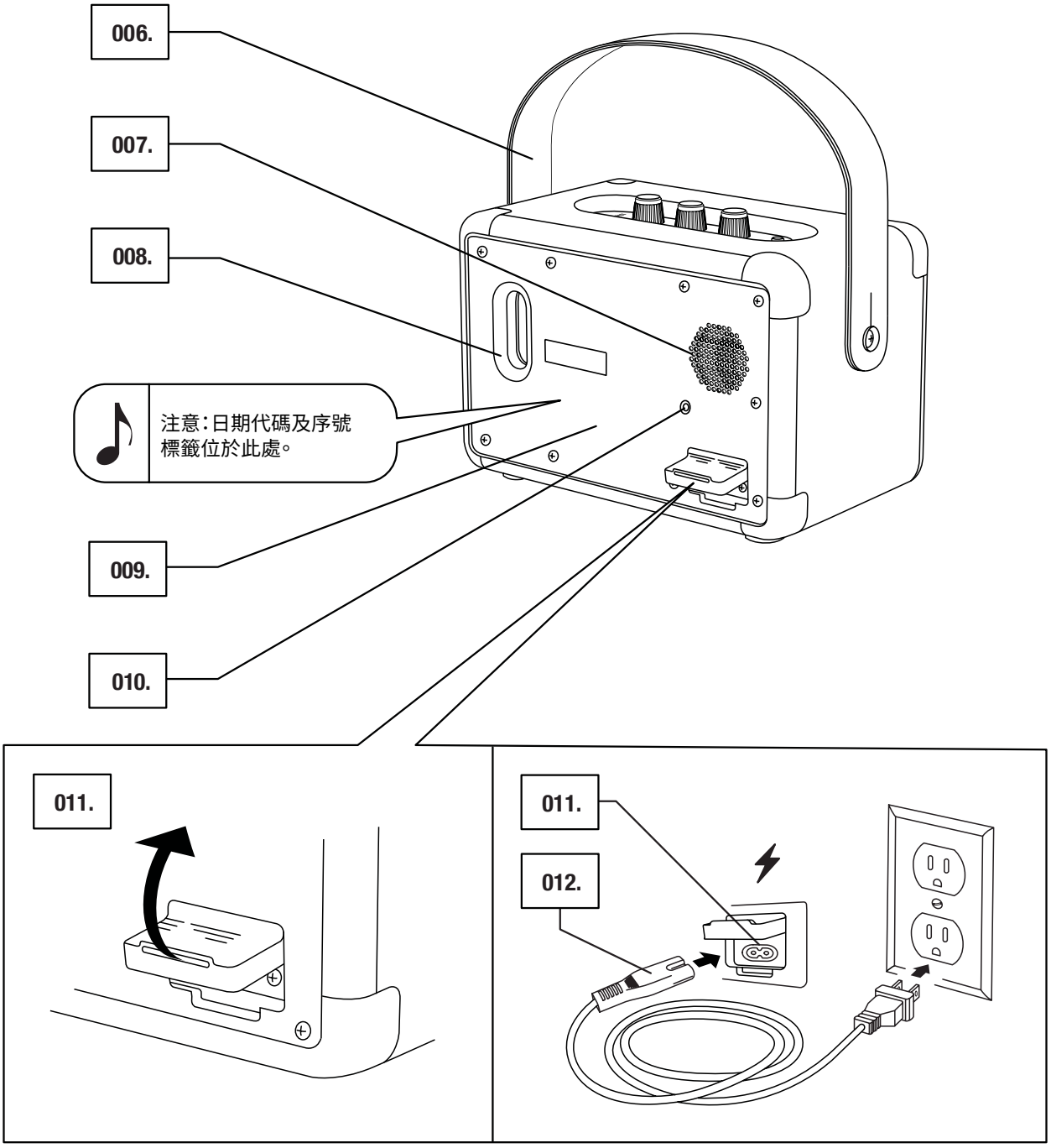

Marshall

為內建電池充電

重要事項：確保電源線、插頭及喇叭與電源及牆壁上的插座相容。

Kilburn II 附有一枚內建電池，在音量中等的情況下可播放 20 小時以上。將電池從無電狀態充至滿電狀態需要約 2.5 小時。

001. 輕輕拉開喇叭背面的矽膠密封條。
002. 將電源線插入喇叭的電源插孔。
003. 將電源線插入牆壁插座。電池電量透過電池電量指示燈顯示。

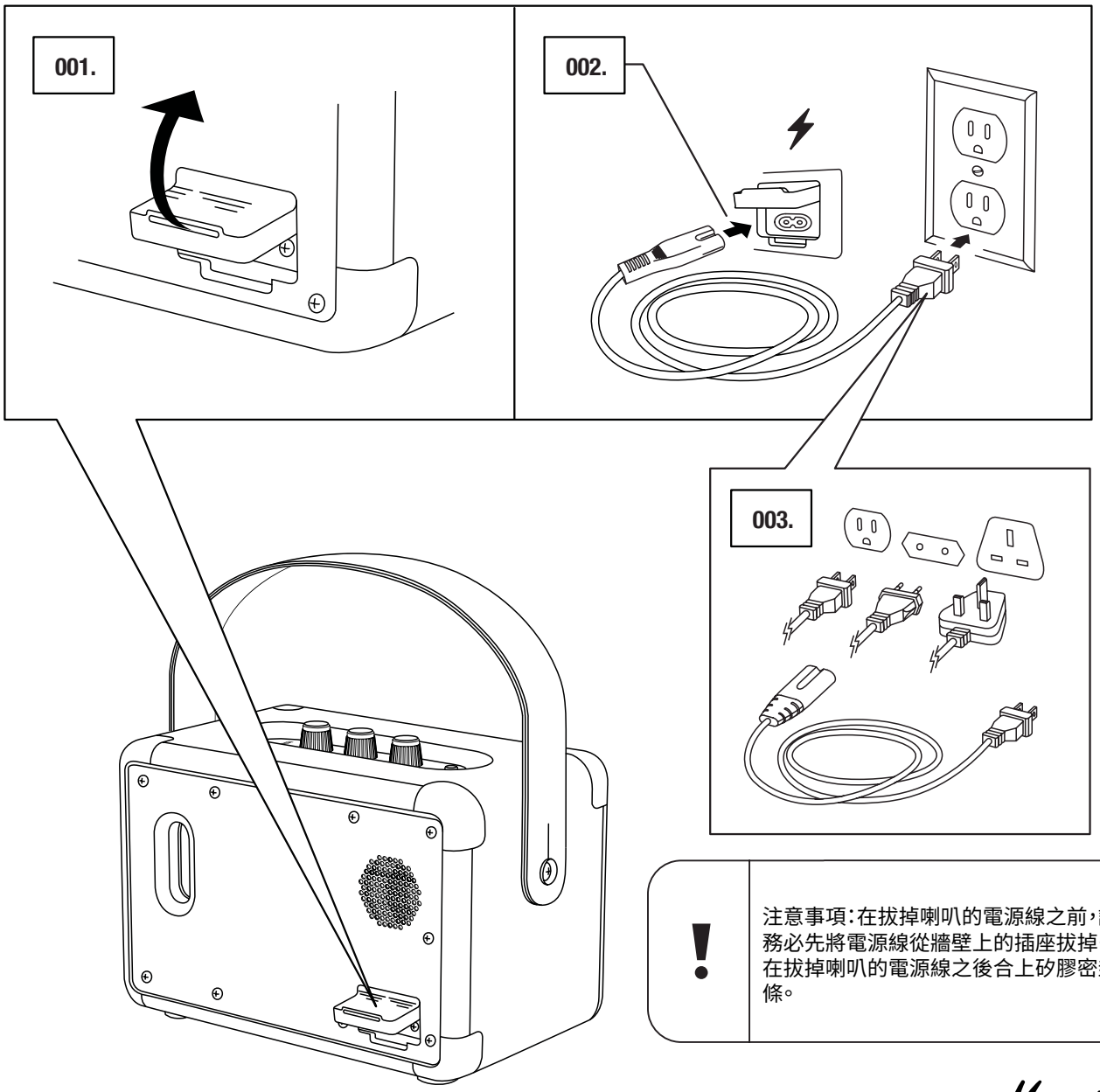

! 注意事項：在拔掉喇叭的電源線之前，請務必先將電源線從牆壁上的插座拔掉。在拔掉喇叭的電源線之後合上矽膠密封條。

Marshall

開啟/關閉 KILBURN II

音量旋鈕可同時用作開/關旋鈕。

001. 以順時鐘方向將音量旋鈕轉至所需大小的音量，喇叭隨即開啟。
002. 電池電量指示燈顯示電量。
003. 以反時鐘方向將音量旋鈕轉到底直到聽到「哢嗒」一聲，即可關閉喇叭。
004. 所有指示燈熄滅。

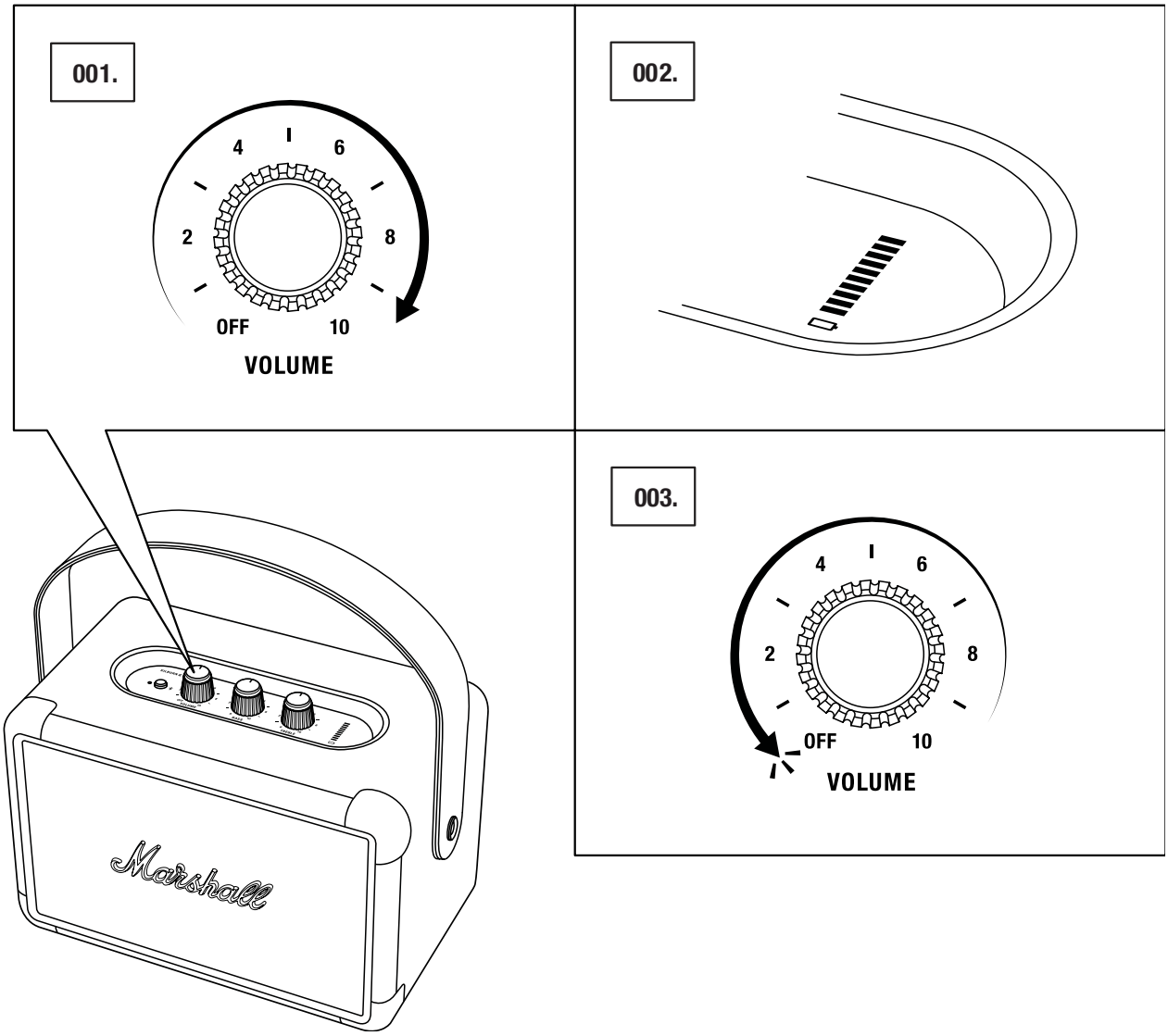

多樣化的連線方式

可透過多種方式連接您的 Kilburn II。可以透過藍牙進行無線連接，或使用 3.5 mm 立體聲插頭進行連接。

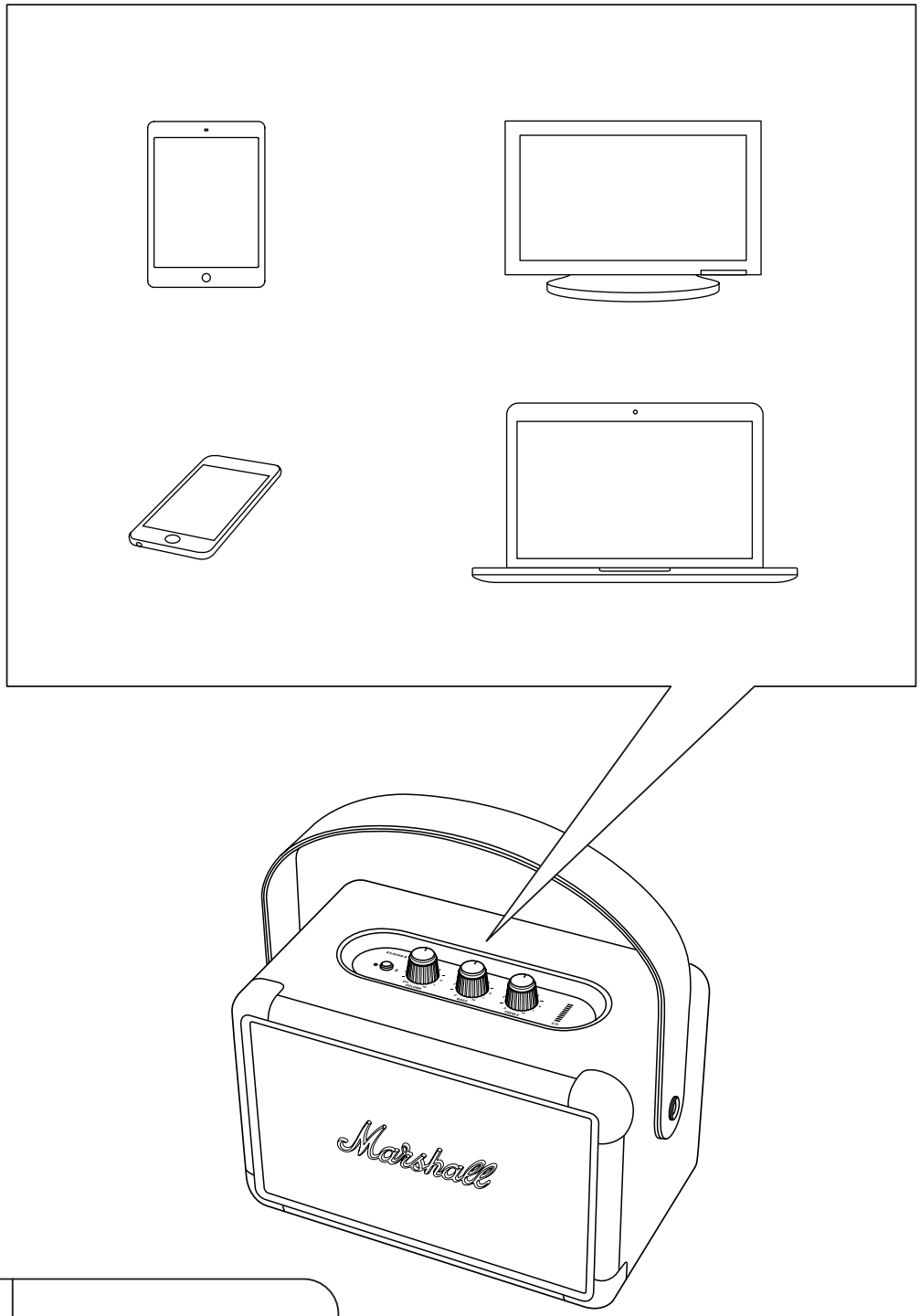

注意事項：請務必於使用喇叭之前，先調降喇叭與音樂播放器的音量。

透過藍牙連線 (配對)

001. 按住藍牙按鈕 2 秒，藍牙指示燈開始閃爍。
002. 開啟裝置 (智慧型手機、平板電腦、電腦) 上的藍牙功能。
003. 从藍牙清單中選擇 Kilburn II 並接受配對。喇叭上的藍牙指示燈會在裝置連線時穩定亮起。
004. 按下音訊裝置上的播放按鈕。

Kilburn II 可以同時連接到兩個藍牙裝置。播放連線的藍牙裝置將使其成為選取的音源。如果同時播放另一個藍牙裝置，則第一個裝置會暫停。

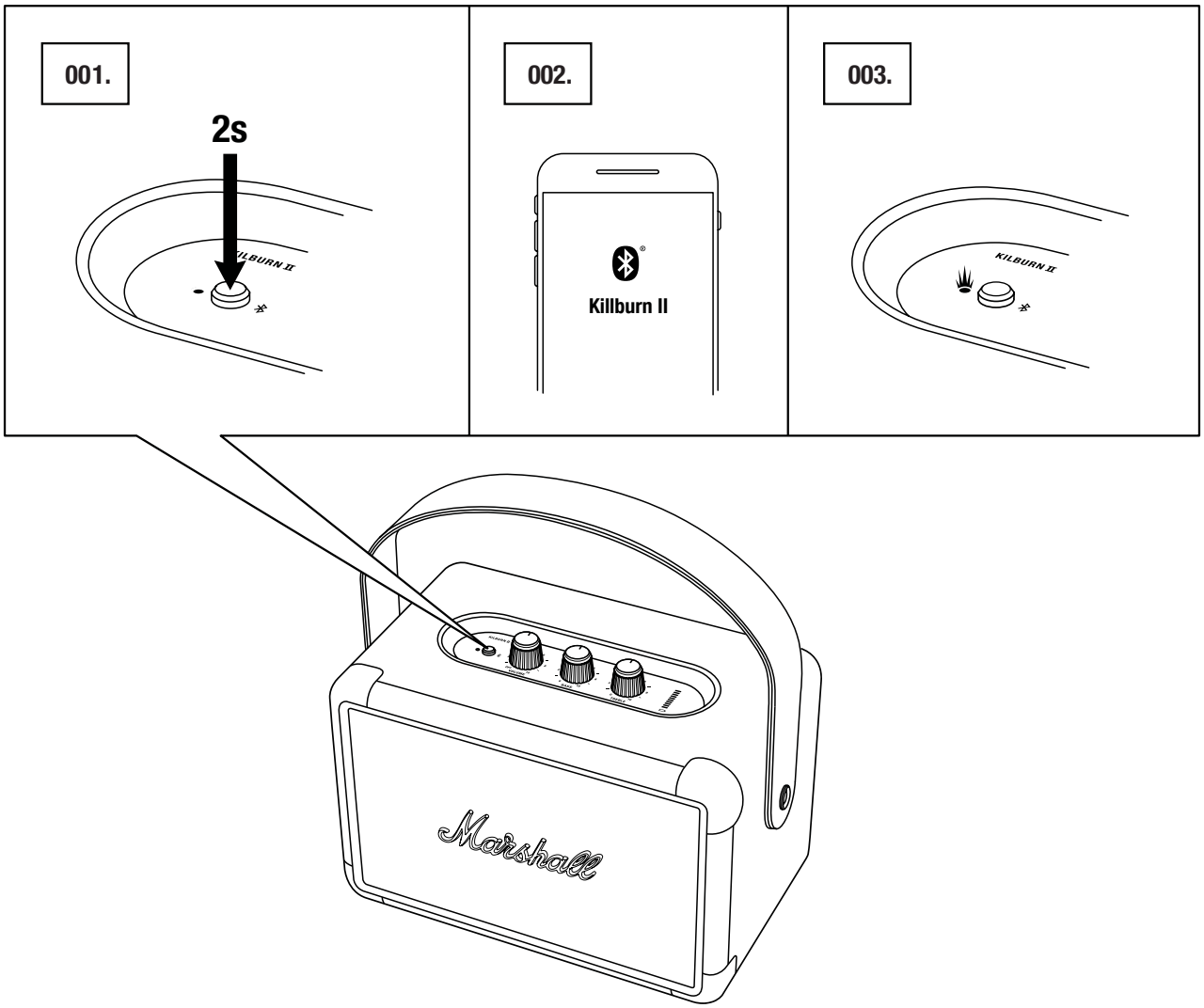

透過 AUX 輸入端連線

001. 將 3.5 mm 立體聲插頭連接到喇叭背面標示 AUX 的輸入端子。
002. 將連接線的另一端連接到您的音樂播放器的音源輸出。
003. 按下音訊裝置上的播放按鈕。

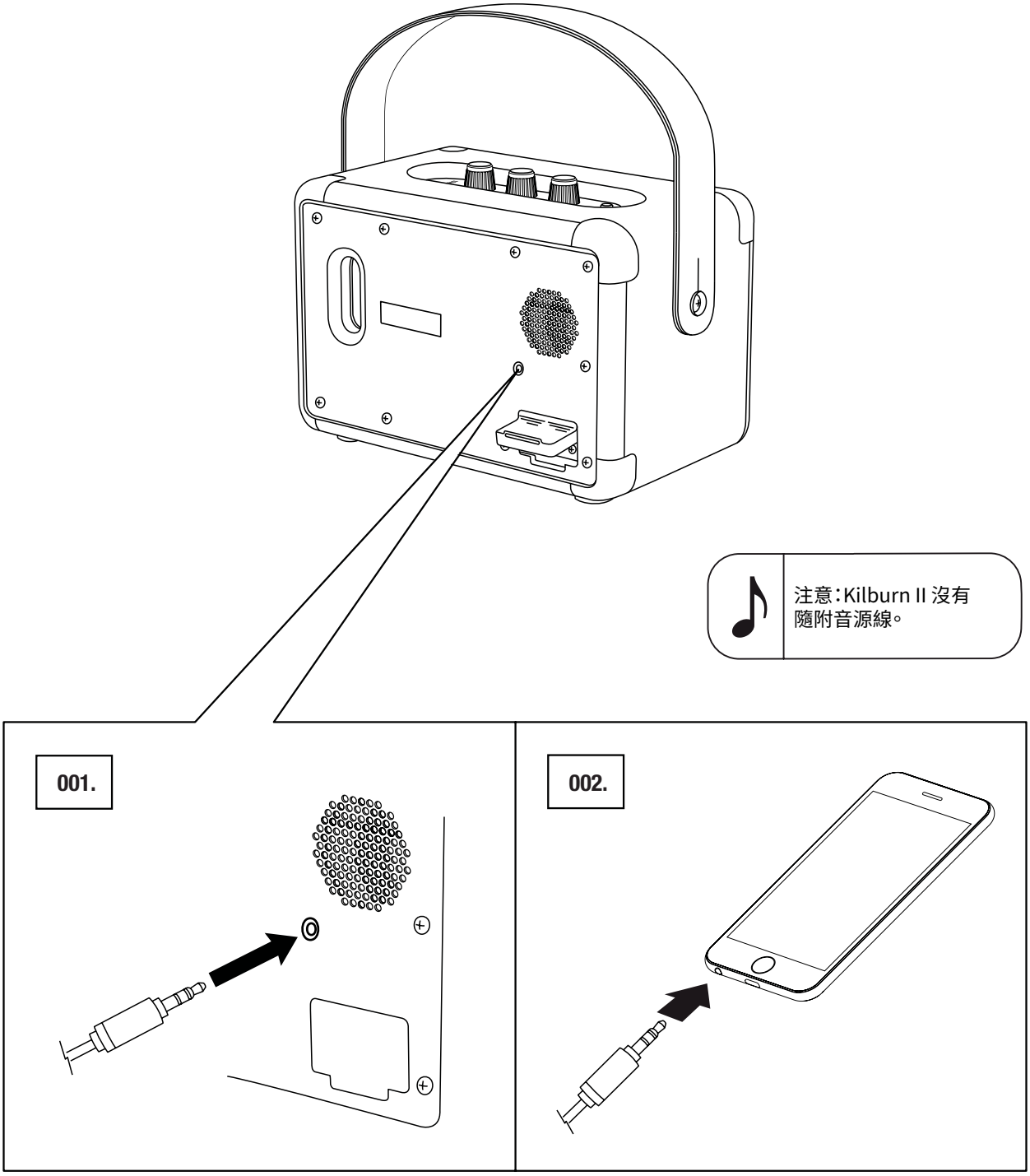

注意：Kilburn II 沒有隨附音源線。

Marshall

電池電量指示燈

電池電量指示燈顯示 Kilburn II 的電量。指示燈在正常操作中變暗以節省電量。轉動任何旋鈕將使指示燈亮起。

在為電池充電時，指示燈將以上升動畫顯示電池電量。

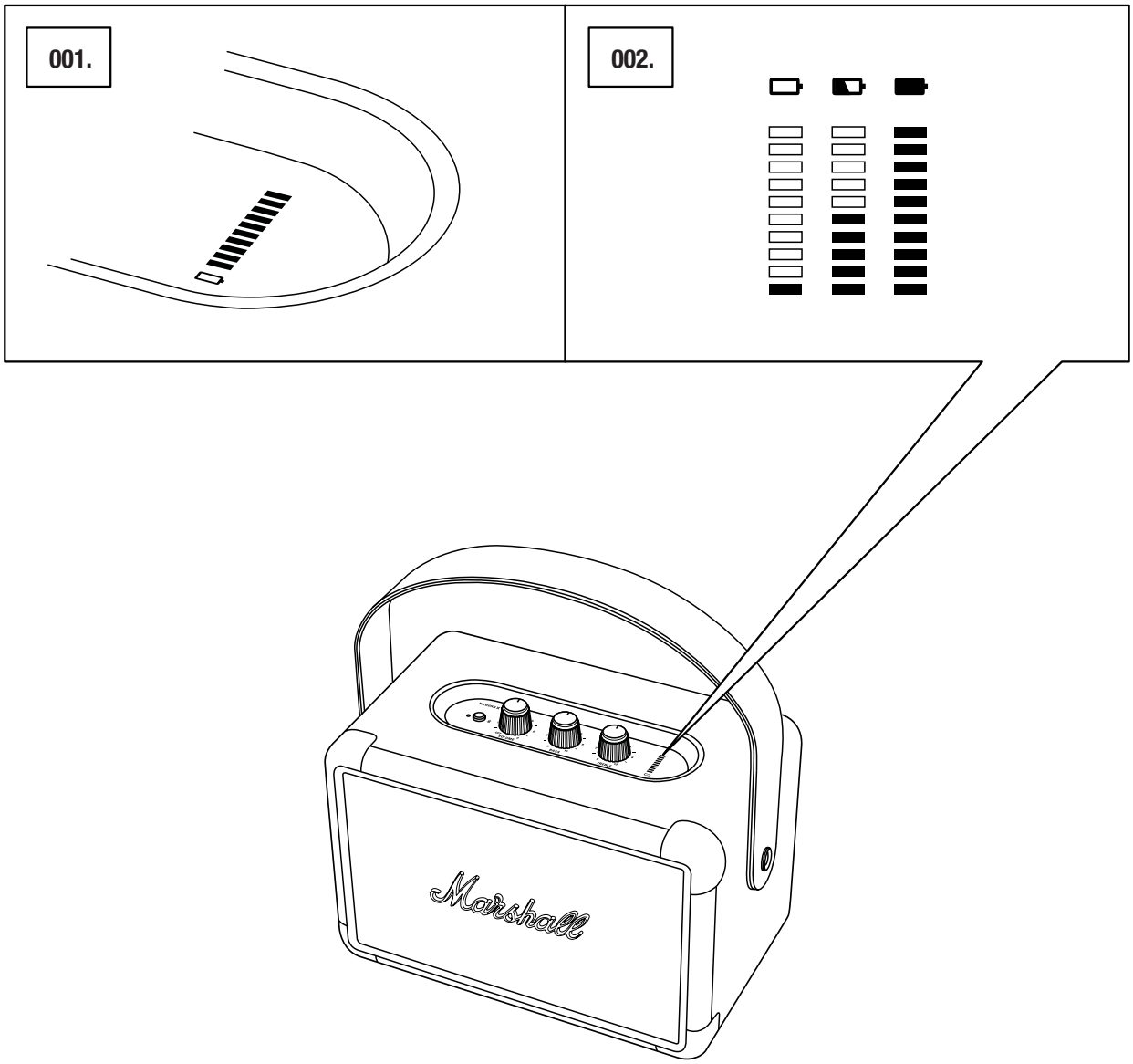

調整音量／低音／高音

Kilburn II 有三個用來調整聲音的旋鈕。

001. 音量旋鈕
002. 低音旋鈕
003. 高音旋鈕

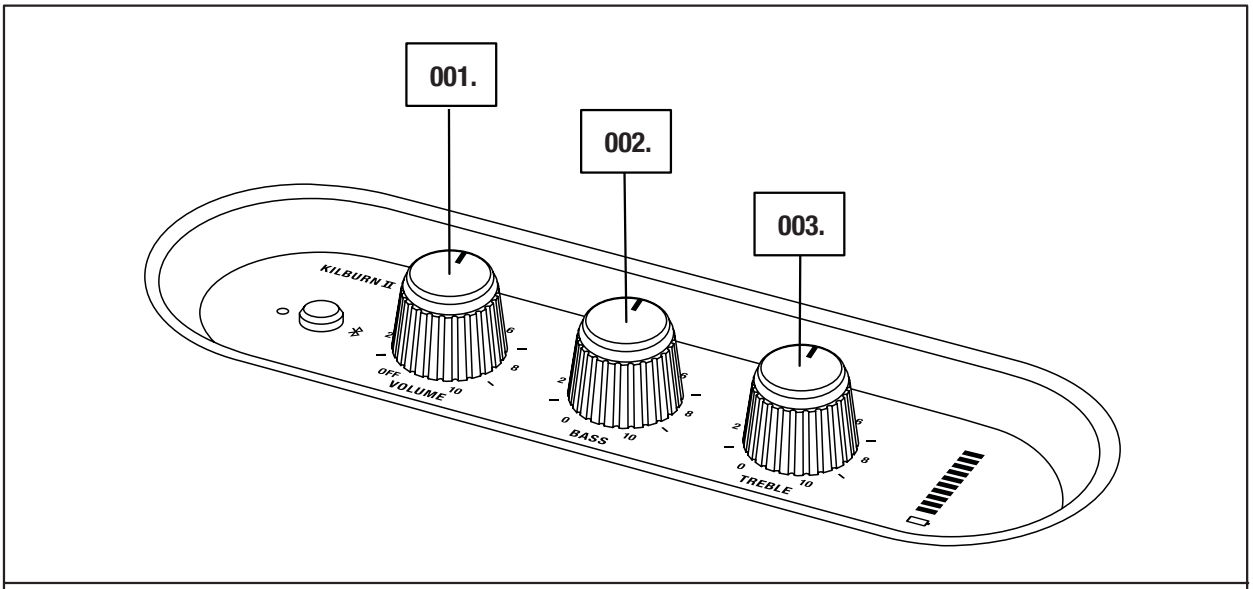

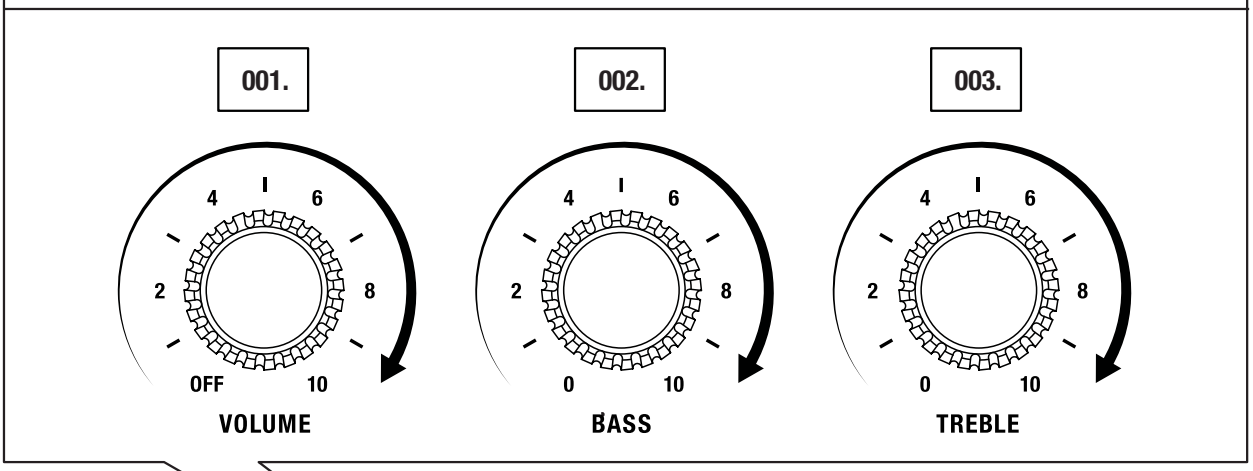

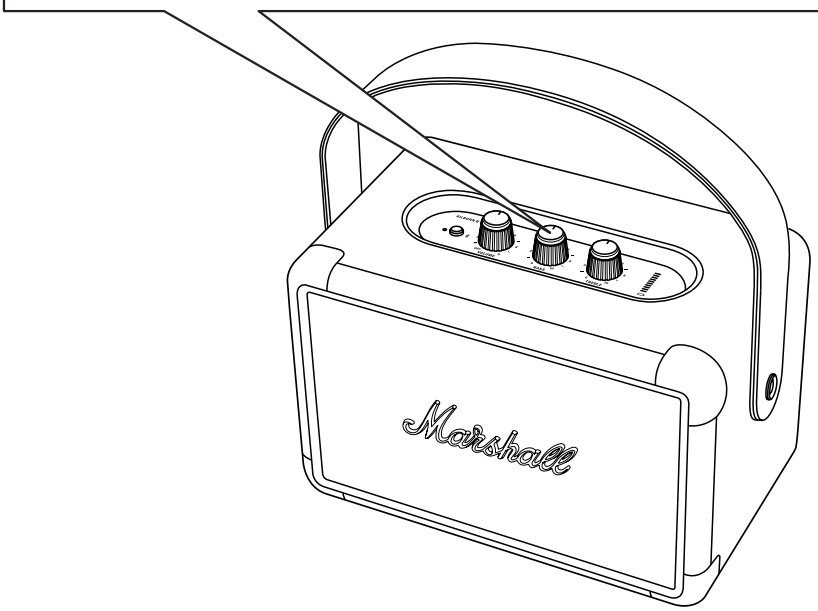

注意：音量旋鈕也用作開/關切換。

Marshall

待機模式

如果 10 分鐘不使用 Kilburn II，喇叭將進入待機模式以節省電量。在此模式下，所有指示燈將熄滅，喇叭將對藍牙連線無回應。

001. 按下藍牙按鈕可將喇叭從待機模式喚醒。

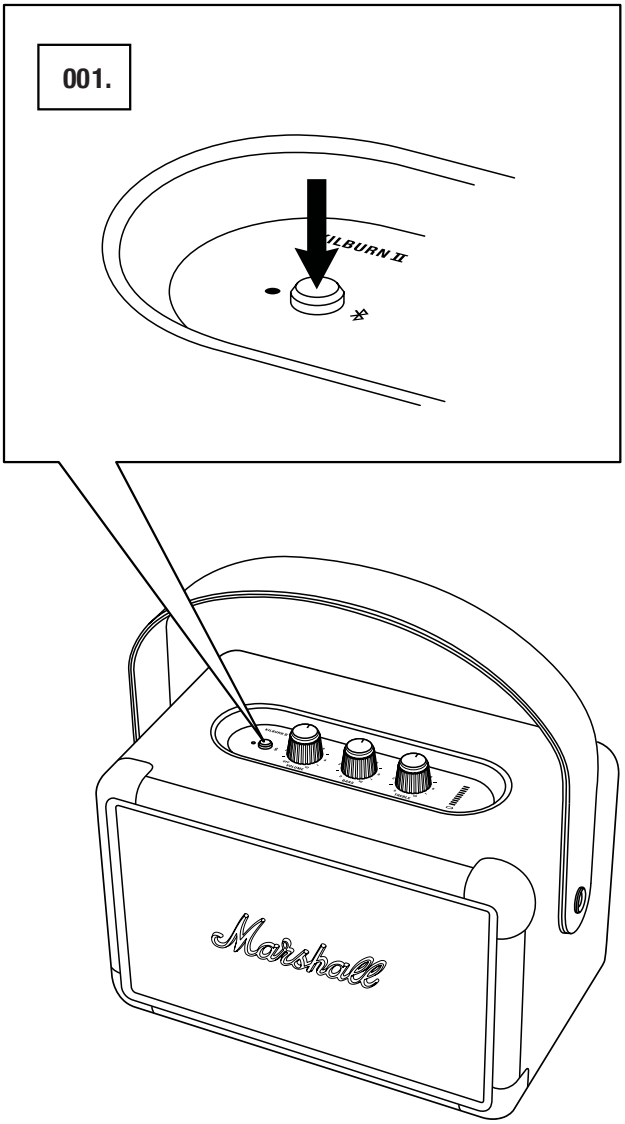

注意：在待機模式下可以對內建電池充電。

技術資訊

聲音規格

- **配備 Bass Reflex System 的可攜式立體聲喇叭**
- **數位 Class D 擴音器：** 2 x 8 W + 1 x 20 W
- **高音喇叭：** 2 x 20 mm 球形高音喇叭
- **低音喇叭：** 1 x 4" 低音喇叭
- **低音及高音音質控制**
- **頻率響應：** 52–20,000 Hz ±6 dB
- **最高聲壓：** 100.4 dB SPL @ 1 m

連線功能

- **藍牙Bluetooth®：** 具有 Qualcomm aptX 的藍牙 5.0 Bluetooth
- **AUX：** 3.5 mm 立體聲插頭

技術資訊

- **電源輸入電壓：** 100–240 V~
- **電源頻率：** 50-60 Hz
- **尺寸：** 243 x 162 x 140 mm
- **重量：** 2.5 kg

電池

- **電池類型:** 內建可充電鋰離子電池
- **播放時間：** 超過 20 小時
- **充電時間：** 2.5 小時

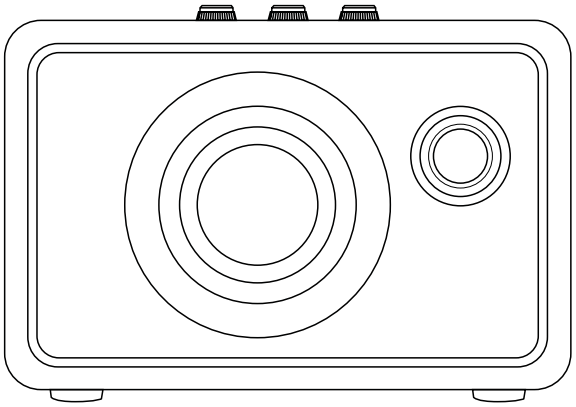

FRONT

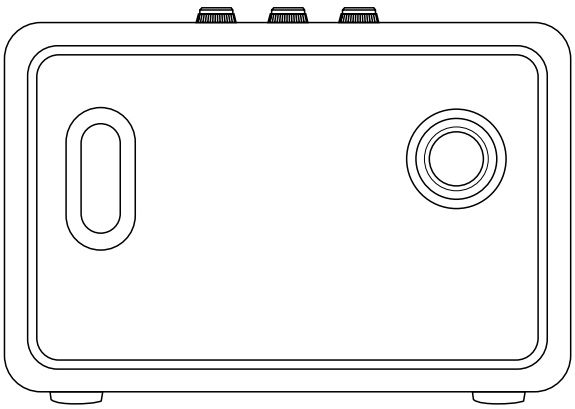

BACK

注意：正面不能移除。本圖顯示喇叭的內部結構。
請勿移除正面的網格罩，以免損壞喇叭。

Marshall

疑難排解

問題	原因	解決方式
Kilburn II 未開啟。	電池已電力耗盡。	將電源線連接至 Kilburn II 和正常供電的牆面 AC 電源插座。
沒有聲音	選到錯誤的音源。	確保裝置已連接到 Kilburn II。 檢查沒有任何其他連接的裝置正在播放。
	音源或喇叭的音量設定過低。	稍微調高音源或喇叭的音量。
無法連上或配對藍牙裝置	裝置（智慧型手機、平板電腦、電腦）上的藍牙功能未啟用。Bluetooth	啟用裝置上的藍牙功能。Bluetooth
	已經有兩個裝置連接到喇叭。	在連接到喇叭前切斷其中一個已連接的藍牙裝置。Bluetooth
	喇叭並非處於配對模式。	按住藍牙按鈕 3 秒鐘，裝置的藍牙就能偵測到喇叭。Bluetooth
	您的裝置提示您輸入 PIN 碼。	多數情況下都用不到 PIN 碼。如果裝置要求輸入 PIN 碼，請輸入 0000。

疑難排解

問題	原因	解決方式
喇叭沒有反應	軟體發生問題。	從牆壁上的插座拔掉喇叭電源插頭，靜置 15 秒鐘，然後再次插入插頭。
藍牙連接斷開	兩個藍牙裝置相距過遠，或連接受到障礙物的影響。Bluetooth	將兩個裝置之間的距離縮短至 10 公尺之內，且避免牆壁或房門阻擋在中間。
	Kilburn II 周遭有強大的電場。	諸如微波爐、無線網路轉接器、日光燈和瓦斯爐等物品，皆與藍牙裝置使用相同的頻率範圍。因此可能造成電子干擾。Bluetooth
有碎裂聲	擴音器超過輸出功率時會發生截波現象。	調低音源的音量。
		調低 Kilburn II 的音量或低音。

疑難排解

問題	原因	解決方式
聲音失真	音源的音量過高。	調低音源的播放音量。
	音源串流或聲音檔的品質太差。	嘗試播放另一個聲音檔或音樂播放器。
	Kilburn II 的音量過高。	調低喇叭的音量。
	喇叭的低音／高音強化效果過多。	降低喇叭的低音／高音強化效果。
效能不穩定	受到另一個電子裝置的干擾。	將 Kilburn II 移至他處。
		關閉或移開干擾的電子裝置。

注意：
視使用情況而定，在下列情形中，藍牙裝置可能導致與聲音相關的故障或技術故障：

- 當身體某部份接觸到藍牙裝置或 Kilburn II 的接收/傳送系統時。
- 因為有牆壁、角落等形式的障礙物所造成的電性變化。
- 曝露在使用相同頻段的裝置（例如醫療設備、微波爐和無線網路）所造成的電子干擾中。

本無線裝置可能在使用時造成電子干擾。

WWW.MARSHALLHEADPHONES.COM